ООО "ТОННЕЛЬТЕХНОЛОГИЯ"

TUNNEL TECHNOLOGIES

Рабочий проект
Рама 6, Рама 6-01

TT45V3-5.4.8.6A,
TT45V3-5.4.8.6A-01

ГИП Лисин С.

Главный конструктор Савченко И.

Санкт-Петербург
2017

ТТ45V3-5.4.8.6А

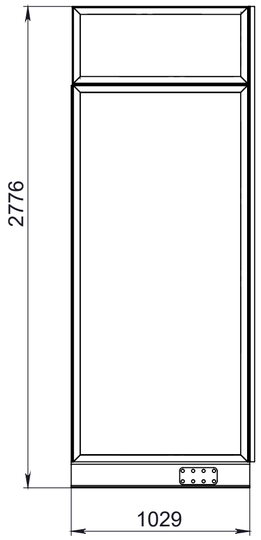

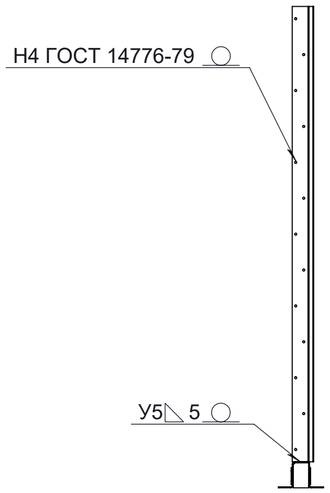

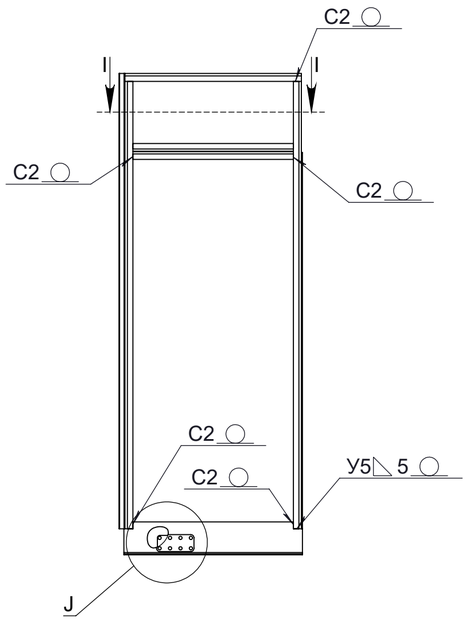

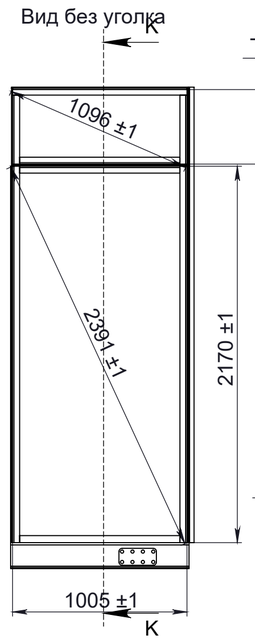

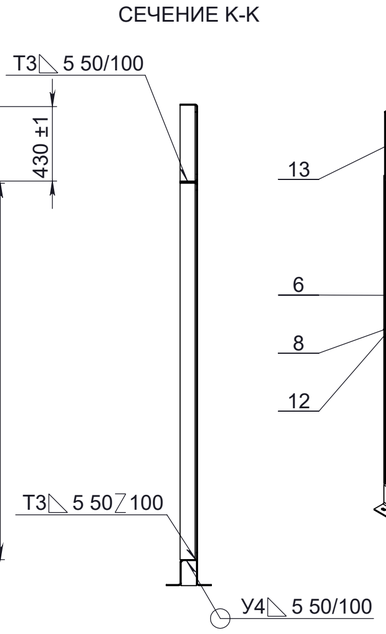

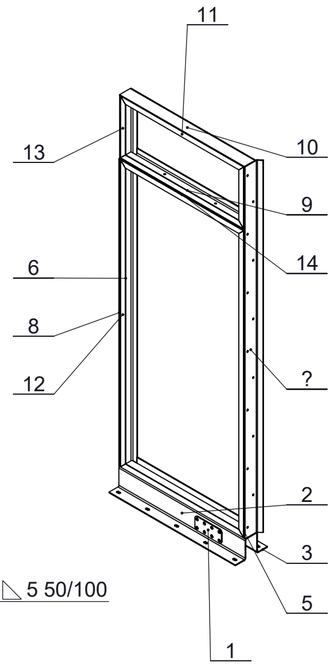

СЕЧЕНИЕ I-I
МАСШТАБ 1 : 10

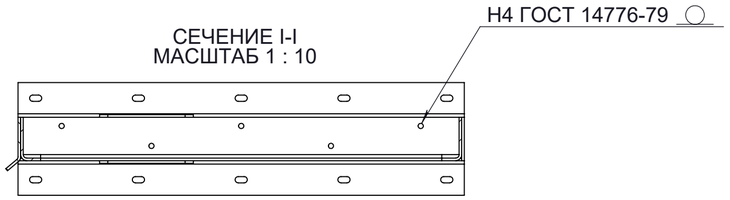

ВИД J
МАСШТАБ: 1 : 10

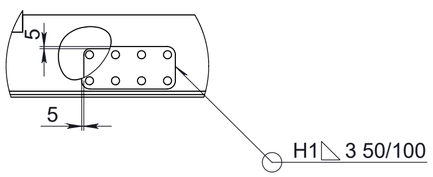

1. Сварку производить по ГОСТ 5264-80.
2. * - размеры для справок.
3. H14, h14, ±IT14/2.
4. Использовать сварку в одинаковых местах.
5. Шероховатость сварных швов Ra 12.5.
6. Острые углы притупить.
7. Покрытие: согласно договора
8. Узел ТТ45V3-5.4.8.6А-01 сваривается зеркально

ПОЗИЦИЯ	ОБОЗНАЧЕНИЕ	Наименование	К-ВО
1	ТТ45V3-5.4.8.3.13Р	Соединительная пластина	2
2	ТТ45V3-5.4.8.6.1Р	Профиль 6.1	1
3	ТТ45V3-5.4.8.6.2Р	Профиль 6.2	1
4	ТТ45V3-5.4.8.6.3Р	Заглушка 6.3	1
5	ТТ45V3-5.4.8.6.4Р	Профиль 6.3	1
6	ТТ45V3-5.4.8.6.4Р-01	Профиль 6.4	1
7	ТТ45V3-5.4.8.6.5Р	Профиль 6.5	1
8	ТТ45V3-5.4.8.6.6Р	Полоса 6.1	1
9	ТТ45V3-5.4.8.6.7Р	Профиль 6.6	1
10	ТТ45V3-5.4.8.6.8Р	Профиль 6.7	1
11	ТТ45V3-5.4.8.6.9Р	Уголок 6.1	4
12	ТТ45V3-5.4.8.6.10Р	Уголок 6.2	2
13	ТТ45V3-5.4.8.6.11Р	Уголок 6.4	2
14	ТТ45V3-5.4.8.6.12Р	Профиль 6.8	1

Изм.	Лист	№ докум.	Подп.	Дата
Разраб.		Басовский П.		26.12.2017
Пров.		Савченко И.		26.12.2017
Т. контр.				
Н. контр.				
Утв.		Лисин С.		

Рама 6

Сборочный чертеж

Лит.	Масса	Масштаб
	122.67	1:25

Лист 2 | Листов 14

TUNNEL TECHNOLOGIES

Перв. примен. | Справ. № | Подп. и дата | Инв. № дубл. | Взам. инв. № | Подп. и дата | Инв. № подл.

Копировал | Формат А2

ТТ45V3-5.4.8.6.1Р

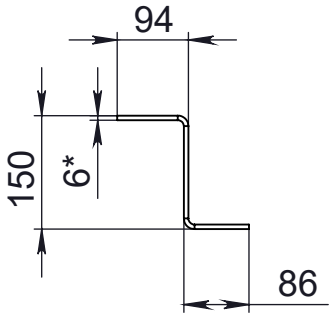

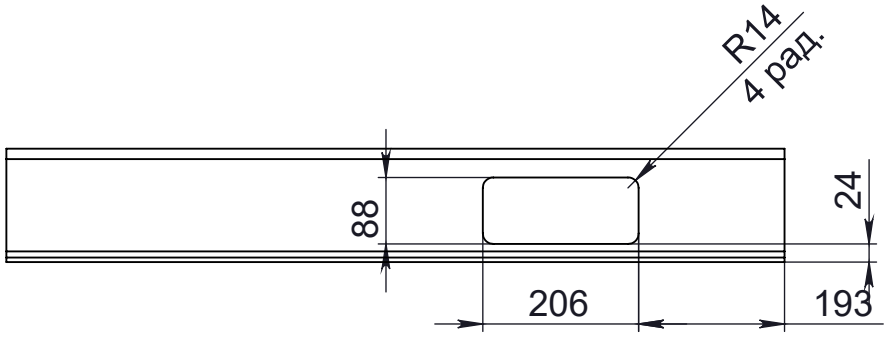

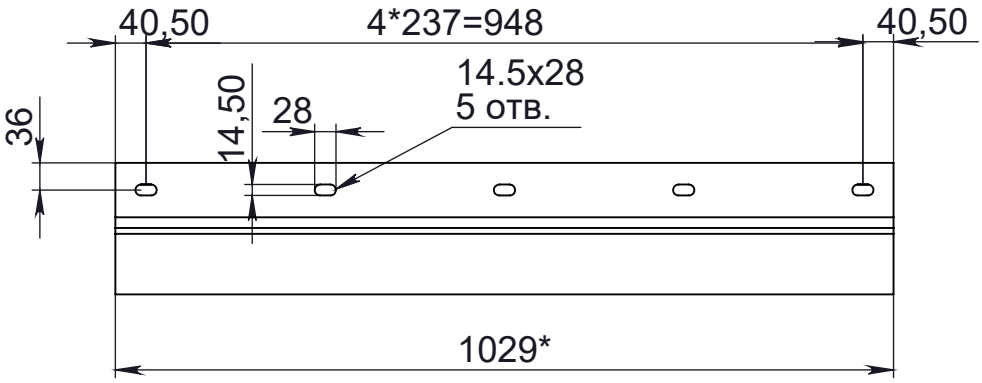

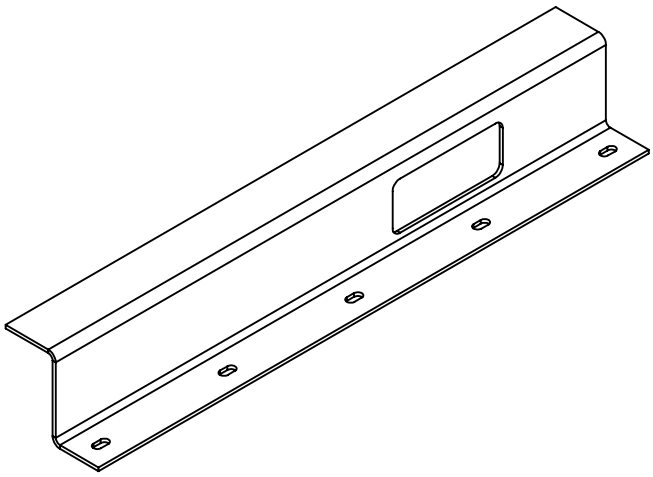

1. * - размеры для справок.
2. H14, h14, ±IT14/2.
3. Для изготовления детали ТТ45V3-5.4.8.6.1Р-01 необходимо произвести гибку детали ТТ45V3-5.4.8.6.1Р в другую сторону.

Изм	Лист	№ докум.	Подп.	Дата	ТТ45V3-5.4.8.6.1Р		
Разраб.		Басовский П.		26.12.2017	Профиль 6.1	Лит.	Масса: 13.93 / Масштаб: 1:10
Пров.		Савченко И.		26.12.2017		Лист 3	Листов 14
Т. контр.							
Н. контр.					Ст 3 ГОСТ 380-88	TUNNEL TECHNOLOGIES	
Утв.		Лисин С.					

Перв. примен. | Справ. № | Подп. и дата | Инв. № дубл. | Взам. инв. № | Подп. и дата | Инв. № подл.

Копировал | Формат

ТТ45V3-5.4.8.6.2Р

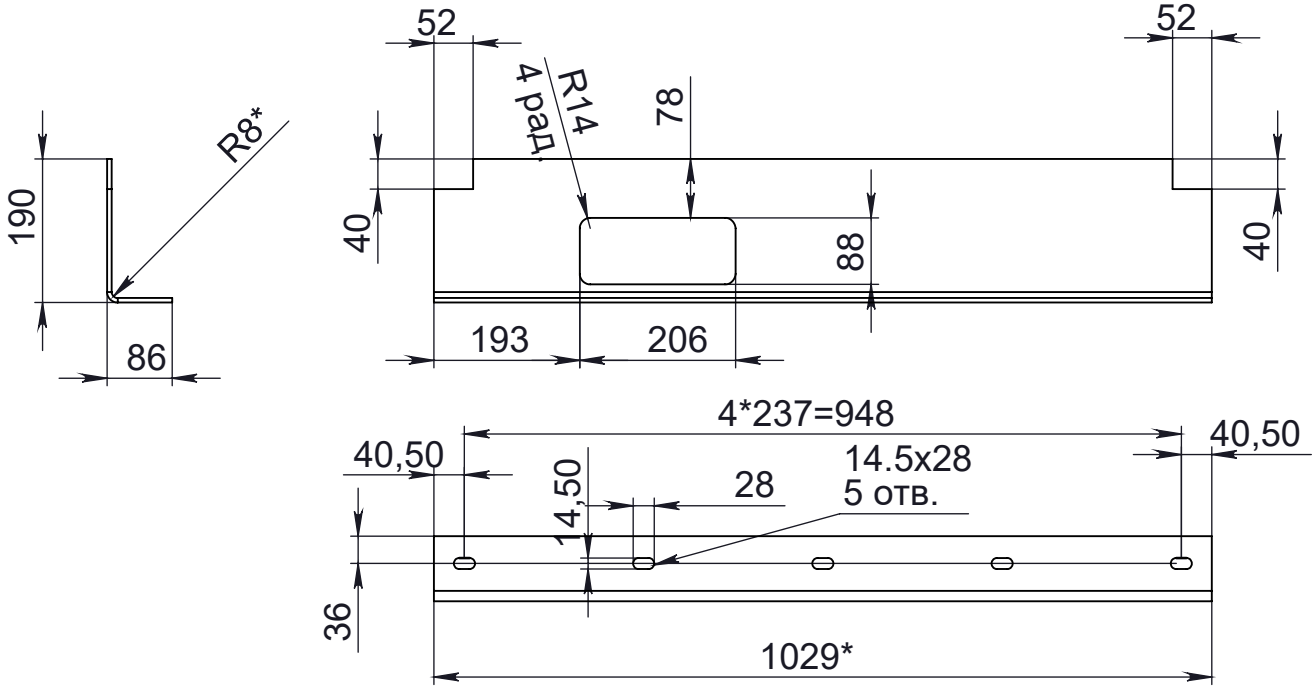

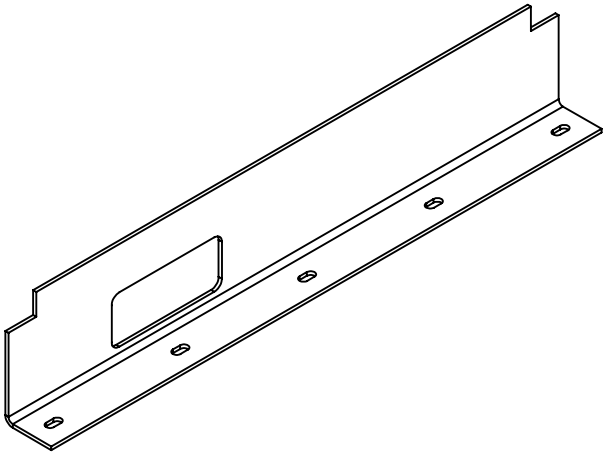

1. * - размеры для справок.
2. H14, h14, ±IT14/2.
3. Для изготовления детали ТТ45V3-5.4.8.6.2Р-01 необходимо произвести гибку детали ТТ45V3-5.4.8.6.2Р в другую сторону.

Изм	Лист	№ докум.	Подп.	Дата	ТТ45V3-5.4.8.6.2Р
Разраб.		Басовский П.		26.12.2017	Профиль 6.2
Пров.		Савченко И.		26.12.2017	
Т. контр.					
Н. контр.					Ст 3 ГОСТ 380-88
Утв.		Лисин С.			

Лит.	Масса	Масштаб
	11.66	1:10
Лист 4	Листов 14	

TUNNEL TECHNOLOGIES

Перв. примен. | Справ. № | Подп. и дата | Инв. № дубл. | Взам. инв. № | Подп. и дата | Инв. № подл.

Копировал | Формат

ТТ45V3-5.4.8.6.3Р

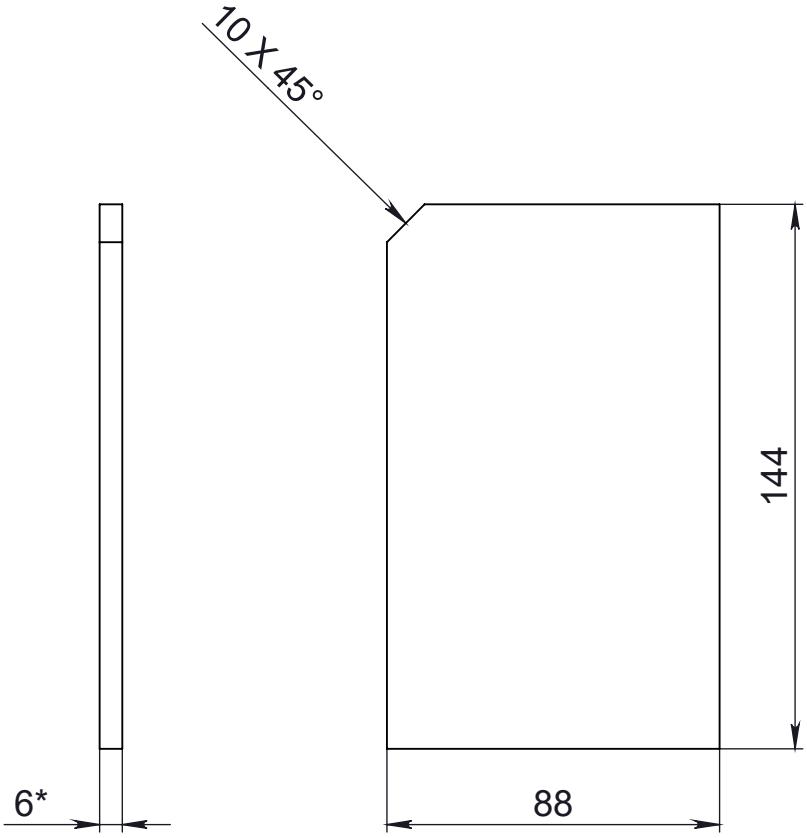

1. * - размеры для справок.
2. H14, h14, ±IT14/2.

Изм	Лист	№ докум.	Подп.	Дата	ТТ45V3-5.4.8.6.3Р		
Разраб.		Басовский П.		26.12.2017	Заглушка 6.3	Лит.	Масса: 0.59 / Масштаб: 1:2
Пров.		Савченко И.		26.12.2017		Лист 5	Листов 14
Т. контр.							
Н. контр.					Ст 3 ГОСТ 380-88	TUNNEL TECHNOLOGIES	
Утв.		Лисин С.					

Перв. примен. | Справ. № | Подп. и дата | Инв. № дубл. | Взам. инв. № | Подп. и дата | Инв. № подл.

Копировал | Формат

ТТ45V3-5.4.8.6.4Р

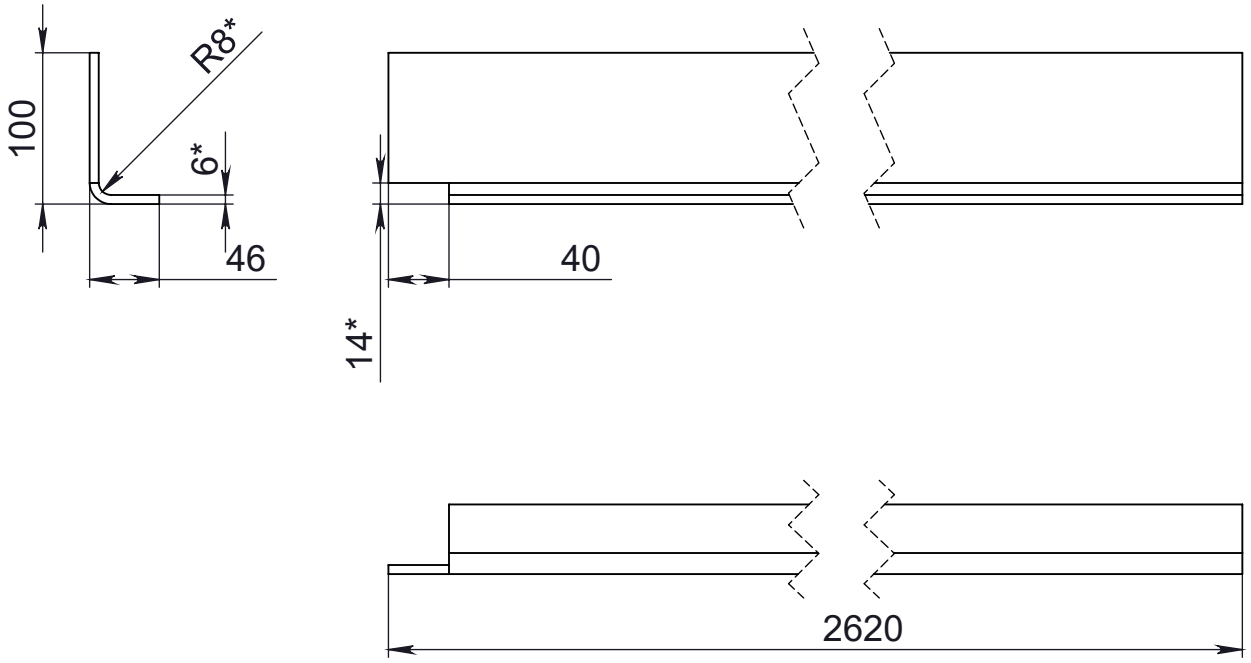

1. * - размеры для справок.
2. H14, h14, ±IT14/2.
3. Для изготовления детали TT45V3-5.4.8.6.4P-01 необходимо произвести гибку детали TT45V3-5.4.8.6.4P в другую сторону.

Изм	Лист	№ докум.	Подп.	Дата	TT45V3-5.4.8.6.4P		
Разраб.		Басовский П.		26.12.2017	Профиль 6.3	Лит.	Масса: 16.50 / Масштаб: 1:5
Пров.		Савченко И.		26.12.2017		Лист 6	Листов 14
Т. контр.							
Н. контр.					Ст 3 ГОСТ 380-88	TUNNEL TECHNOLOGIES	
Утв.		Лисин С.					

Перв. примен. | Справ. № | Подп. и дата | Инв. № дубл. | Взам. инв. № | Подп. и дата | Инв. № подл.

Копировал | Формат

ТТ45V3-5.4.8.6.5Р

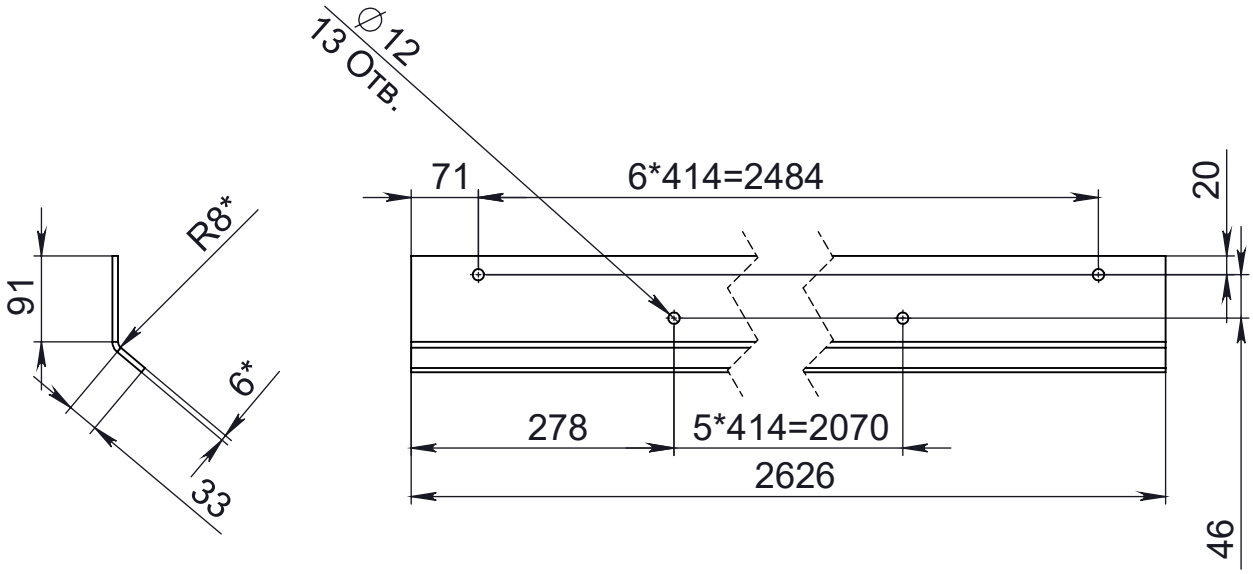

1. * - размеры для справок.
2. H14, h14, ±IT14/2.

					TT45V3-5.4.8.6.5P		
Изм	Лист	№ докум.	Подп.	Дата	Профиль 6.5	Лит.	Масса	Масштаб
Разраб.		Басовский П.		26.12.2017			16.41	1:8
Пров.		Савченко И.		26.12.2017				
Т. контр.						Лист 7	Листов 14
					Ст 3 ГОСТ 380-88	TUNNEL TECHNOLOGIES
Н. контр.						
Утв.		Лисин С.				

Перв. примен. | Справ. № | Подп. и дата | Инв. № дубл. | Взам. инв. № | Подп. и дата | Инв. № подл.

Копировал | Формат

ТТ45V3-5.4.8.6.6Р

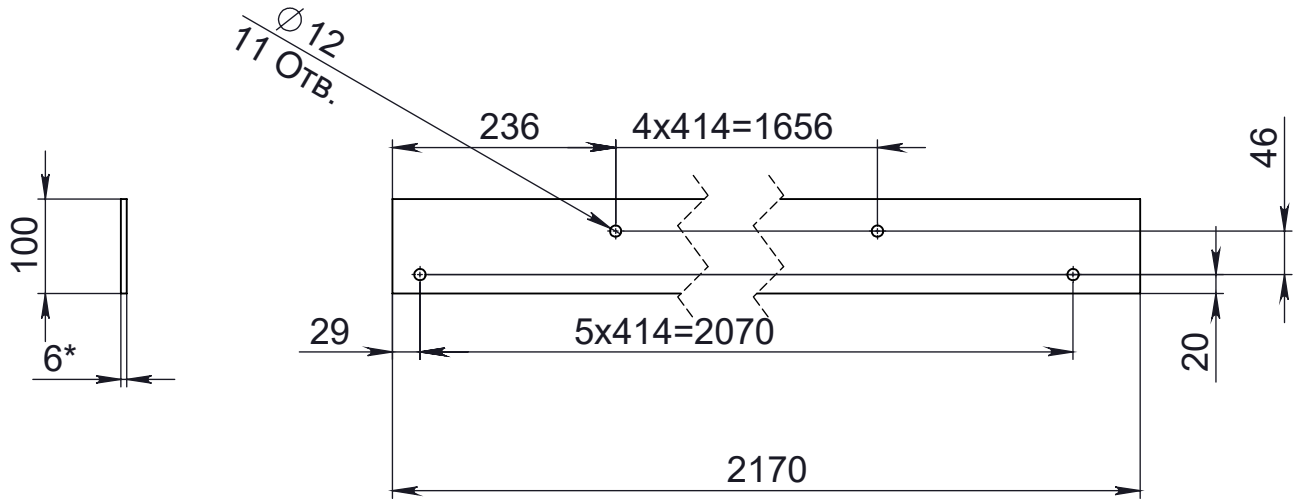

1. * - размеры для справок.
2. H14, h14, ±IT14/2.

Изм	Лист	№ докум.	Подп.	Дата	ТТ45V3-5.4.8.6.6Р		
Разраб.		Басовский П.		26.12.2017	Полоса 6.1	Лит.	Масса: 10.10 / Масштаб: 1:8
Пров.		Савченко И.		26.12.2017		Лист 8	Листов 14
Т. контр.							
Н. контр.					Ст 3 ГОСТ 380-88	TUNNEL TECHNOLOGIES	
Утв.		Лисин С.					

Перв. примен. | Справ. № | Подп. и дата | Инв. № дубл. | Взам. инв. № | Подп. и дата | Инв. № подл.

Копировал | Формат

ТТ45V3-5.4.8.6.7Р

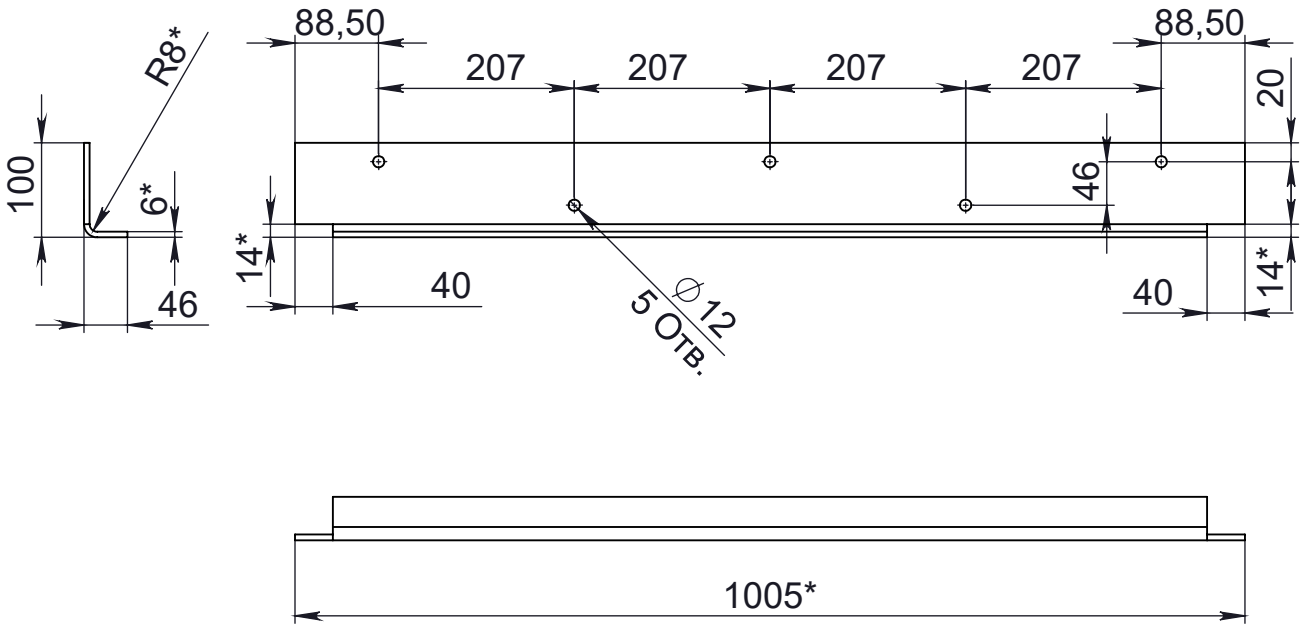

1. * - размеры для справок.
2. H14, h14, ±IT14/2.

Изм	Лист	№ докум.	Подп.	Дата
Разраб.		Басовский П.		26.12.2017
Пров.		Савченко И.		26.12.2017
Т. контр.				
Н. контр.				
Утв.		Лисин С.		

TT45V3-5.4.8.6.7P

Профиль 6.6

Лит.	Масса	Масштаб
	6.15	1:8
Лист 9	Листов 14	

Ст 3 ГОСТ 380-88

TUNNEL TECHNOLOGIES

Перв. примен. | Справ. № | Подп. и дата | Инв. № дубл. | Взам. инв. № | Подп. и дата | Инв. № подл.

Копировал | Формат

ТТ45V3-5.4.8.6.8Р

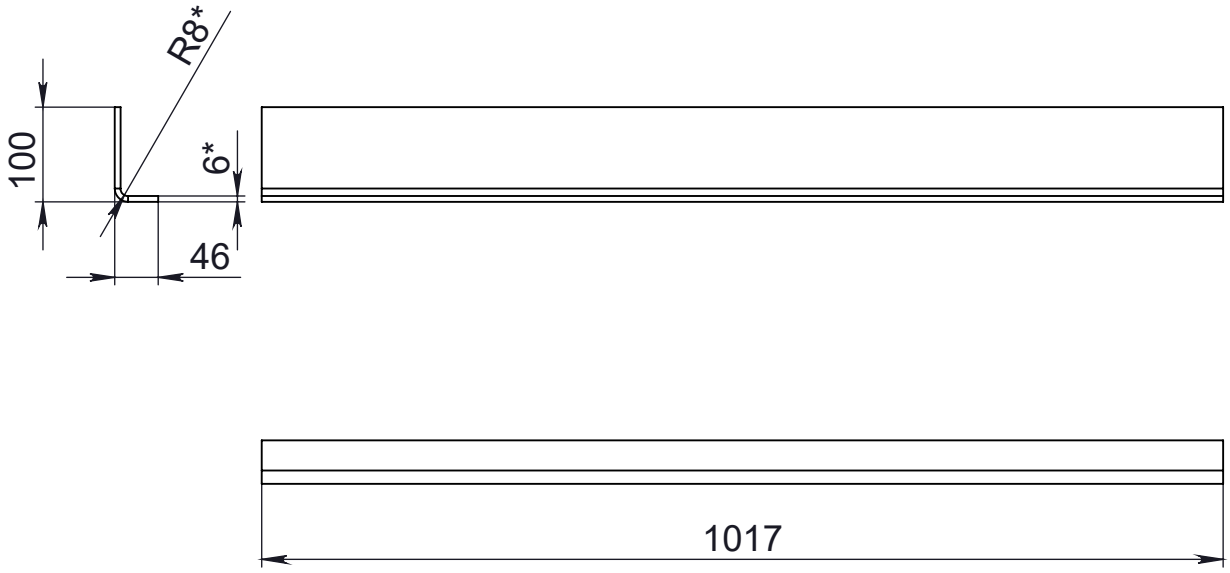

1. * - размеры для справок.
2. H14, h14, ±IT14/2.

					ТТ45V3-5.4.8.6.8Р		
Изм	Лист	№ докум.	Подп.	Дата	Профиль 6.7	Лит.	Масса: 6.44 / Масштаб: 1:8
Разраб.		Басовский П.		26.12.2017			
Пров.		Савченко И.		26.12.2017		Лист 10	Листов 14
Т. контр.							
Н. контр.					Ст 3 ГОСТ 380-88	TUNNEL TECHNOLOGIES	
Утв.		Лисин С.					

Перв. примен. | Справ. № | Подп. и дата | Инв. № дубл. | Взам. инв. № | Подп. и дата | Инв. № подл.

Копировал | Формат

ТТ45V3-5.4.8.6.9Р

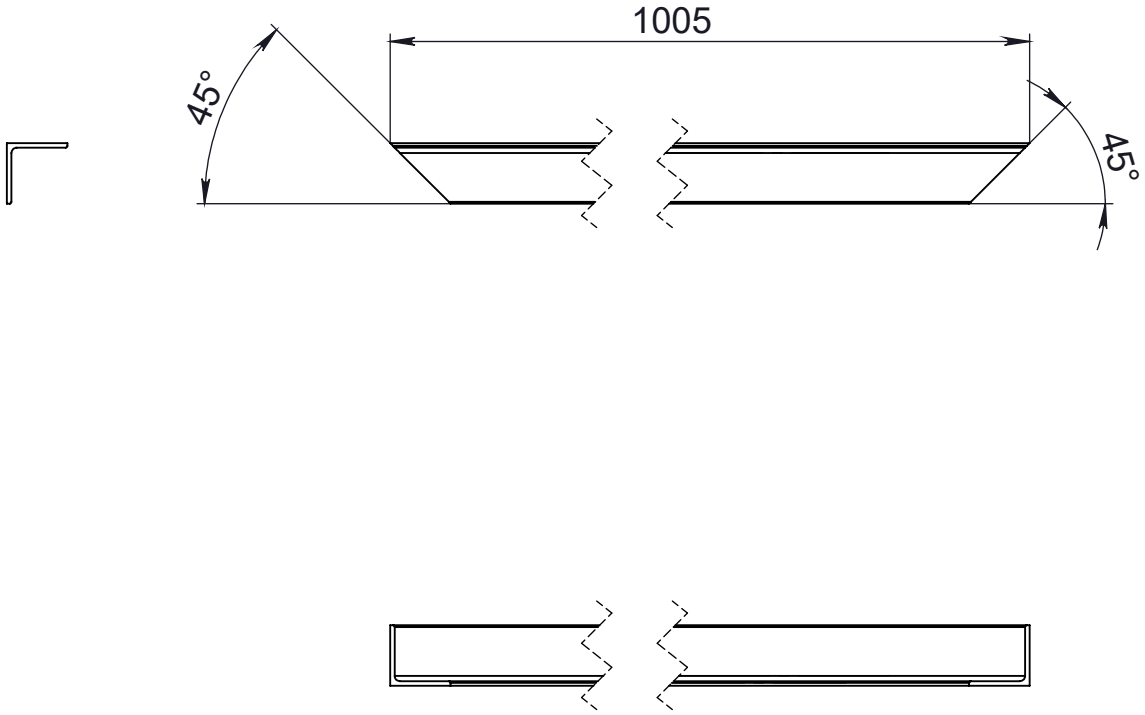

1. * - размеры для справок.
2. H14, h14, ±IT14/2.

					ТТ45V3-5.4.8.6.9Р		
Изм	Лист	№ докум.	Подп.	Дата	Уголок 6.1	Лит.	Масса	Масштаб
Разраб.		Басовский П.		26.12.2017			1.79	1:5
Пров.		Савченко И.		26.12.2017				
Т. контр.						Лист 11	Листов 14
					Уголок Ст 3 ГОСТ 380-88 / 40Х3 ГОСТ 8509-93	TUNNEL TECHNOLOGIES	
Н. контр.							
Утв.		Лисин С.					

Перв. примен. | Справ. № | Подп. и дата | Инв. № дубл. | Взам. инв. № | Подп. и дата | Инв. № подл.

Копировал | Формат

ТТ45V3-5.4.8.6.10Р

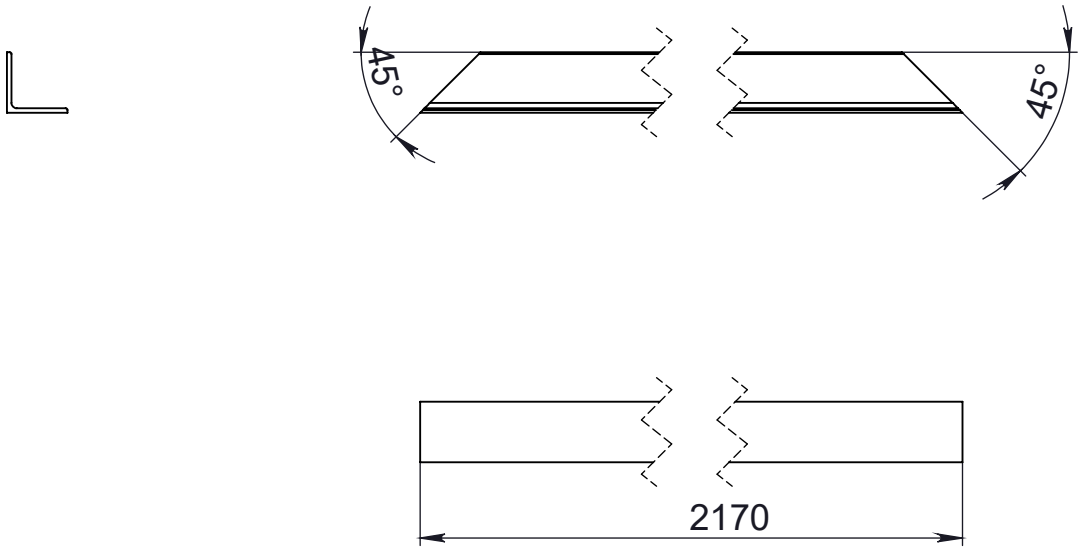

1. * - размеры для справок.
2. H14, h14, ±IT14/2.

					ТТ45V3-5.4.8.6.10Р		
Изм	Лист	№ докум.	Подп.	Дата	Уголок 6.2	Лит.	Масса	Масштаб
Разраб.		Басовский П.		26.12.2017			3.90	1:5
Пров.		Савченко И.		26.12.2017				
Т. контр.						Лист 12	Листов 14
					Уголок Ст 3 ГОСТ 380-88 / 40Х3 ГОСТ 8509-93	TUNNEL TECHNOLOGIES	
Н. контр.							
Утв.		Лисин С.					

Перв. примен. | Справ. № | Подп. и дата | Инв. № дубл. | Взам. инв. № | Подп. и дата | Инв. № подл.

Копировал | Формат

ТТ45V3-5.4.8.6.11Р

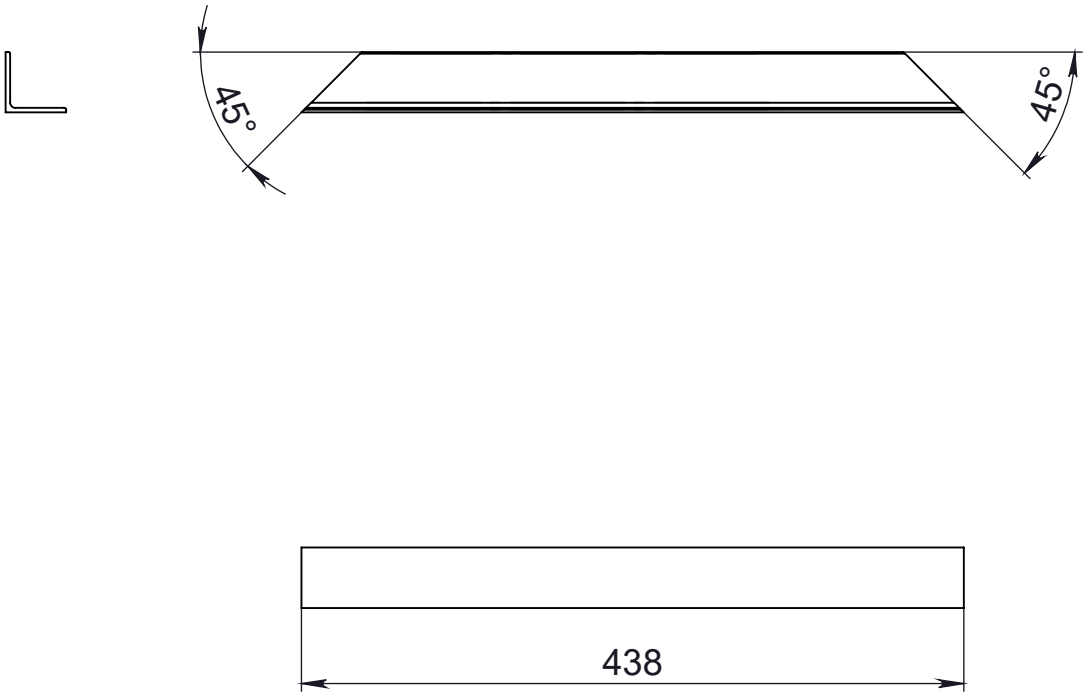

1. * - размеры для справок.
2. H14, h14, ±IT14/2.

					ТТ45V3-5.4.8.6.11Р		
Изм	Лист	№ докум.	Подп.	Дата	Уголок 6.4	Лит.	Масса	Масштаб
Разраб.		Басовский П.		26.12.2017			0.76	1:5
Пров.		Савченко И.		26.12.2017				
Т. контр.						Лист 13	Листов 14
					Уголок Ст 3 ГОСТ 380-88 / 40Х3 ГОСТ 8509-93	TUNNEL TECHNOLOGIES	
Н. контр.							
Утв.		Лисин С.					

Перв. примен. | Справ. № | Подп. и дата | Инв. № дубл. | Взам. инв. № | Подп. и дата | Инв. № подл.

Копировал | Формат

ТТ45V3-5.4.8.6.12Р

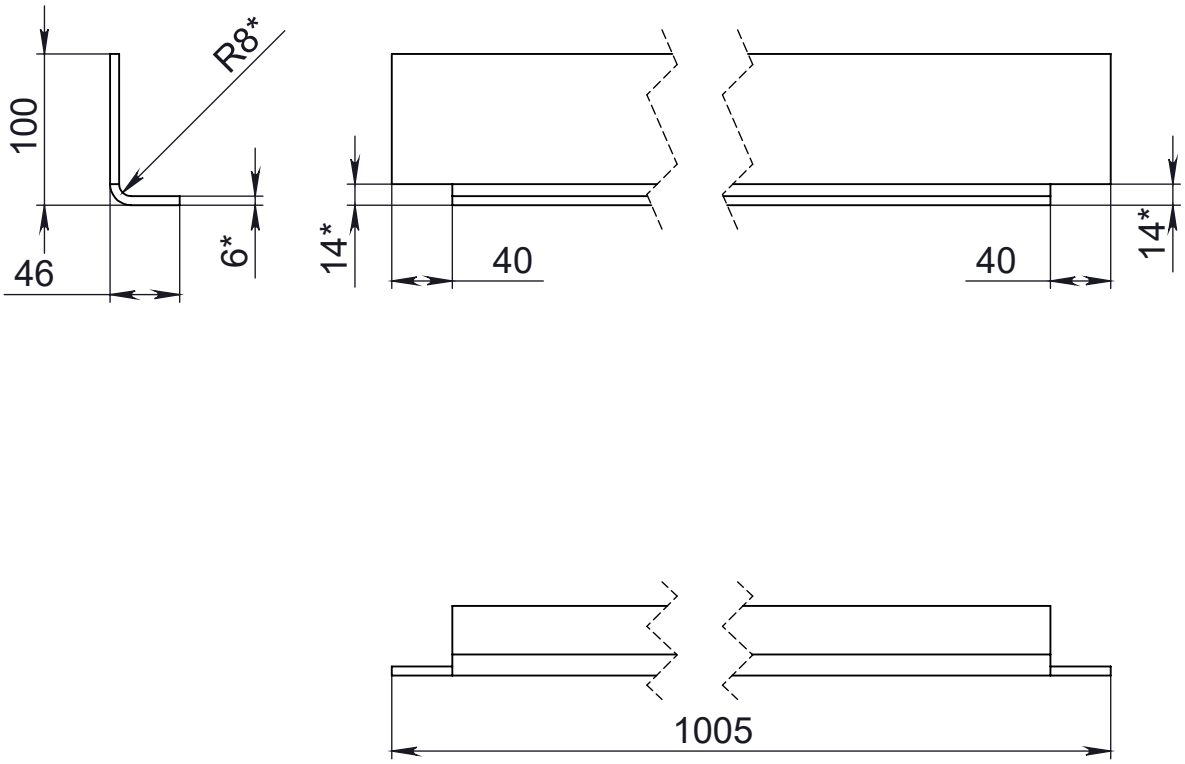

					ТТ45V3-5.4.8.6.12Р		
Изм	Лист	№ докум.	Подп.	Дата	Профиль 6.8	Лит.	Масса	Масштаб
Разраб.		Басовский П.		26.12.2017			6.18	1:5
Пров.		Савченко И.		26.12.2017				
Т. контр.						Лист 14	Листов 14
					Ст 3 ГОСТ 380-88	TUNNEL TECHNOLOGIES	
Н. контр.							
Утв.		Лисин С.					

Перв. примен.

Справ. №

Подп. и дата

Инв. № дубл.

Взам. инв. №

Подп. и дата

Инв. № подл.

Копировал

Формат